TECHNICAL SPECIFICATIONS/ESPECIFICACIONES TÉCNICAS/ SPÉCIFICATIONS TECHNIQUES/ESPECIFICAÇÕES TÉCNICAS

EN

STANDARD:	EN 54-24 certified
POWER:	10 W maximum, 6 W RMS
SPEAKER:	5”
RESPONSE:	300-13,000 Hz
IMPEDANCE:	6 W RMS@100 V (1,660 Ω) 3 W RMS@100 V (3,333 Ω)
SENSITIVITY:	81 dB at 1 W/4 m
SOUND PRESSURE:	87 dB a Potencia nominal/4m
DISPERSION:	180º@500 Hz, 175º@1k Hz, 150º@2k Hz, 70º@4k Hz
TEMPERATURE OF OPERATION:	-20ºC a +55°C
MATERIAL:	ABS and steel grille
DIMENSIONS:	175 mm Ø x 66 mm depth
HOLE:	155 mm Ø

ES

NORMATIVA:	Certificado EN 54-24
POTENCIA:	10 W máximo, 6 W RMS
ALTAVOZ:	5”
RESPUESTA:	300-13.000 Hz
IMPEDANCIA:	6 W RMS@100 V (1.660 Ω) 3 W RMS@100 V (3.333 Ω)
SENSIBILIDAD:	81 dB a 1 W/4 m
PRESIÓN ACÚSTICA:	87 dB a Potencia nominal/4m
ÁNGULO DE COBERTURA:	180º@500 Hz, 175º@1k Hz, 150º@2k Hz, 70º@4k Hz
TEMPERATURA DE TRABAJO:	-20ºC a +55°C
MATERIAL:	ABS y rejilla de acero
MEDIDAS:	175 mm Ø x 66 mm fondo
ORIFICIO:	155 mm Ø

FR

NORME :	Certifié EN 54-24
PUISSANCE :	10 W maximum, 6 W RMS
HAUT-PARLEUR:	5”
RÉPONSE :	300-13.000 Hz
IMPÉDANCE :	6 W RMS@100 V (1.660 Ω) 3 W RMS@100 V (3.333 Ω)
SENSIBILITÉ :	81 dB à 1 W/4 m
PRESSION SONORE :	87 dB a Potencia nominal/4m
ANGLE COUVERT :	180º@500 Hz, 175º@1k Hz, 150º@2k Hz, 70º@4k Hz
TEMPÉRATURE DE TRAVAIL :	-20ºC a +55°C
MATÉRIEL:	ABS et grille en acier
DIMENSIONS :	175 mm Ø x 66 mm fondo
ORIFICE:	155 mm Ø

PT

NORMA:	Certificado EN 54-24
POTÊNCIA:	10 W máximo, 6 W RMS
ALTIFALANTE:	5”
RESPOSTA:	300-13.000 Hz
IMPEDÂNCIA:	6 W RMS@100 V (1.660 Ω) 3 W RMS@100 V (3.333 Ω)
SENSIBILIDADE:	81 dB a 1 W/4 m
PRESSÃO ACÚSTICA:	87 dB a Potencia nominal/4m
ÂNGULO DE COBERTURA:	180º@500 Hz, 175º@1k Hz, 150º@2k Hz, 70º@4k Hz
TEMPERATURA DE TRABALHO:	-20ºC a +55°C
MATERIAL:	ABS e grelha de aço
VARIAÇÃO TEMPERATURA:	-10ºC a +55ºC
MEDIDAS:	175 mm Ø x 66 mm profundidade
ORIFÍCIO:	155 mm Ø

IMPORTANT

For proper functioning and performance, use appropriate power, impedance and frequency limits.
Before connecting to other equipment, take into account the necessary conditions for a HIGH IMPEDANCE installation (100 V line). Further information can be found at:
fonestar.com/downloads/install_fonestar_en.pdf

IMPORTANTE

Para un correcto funcionamiento y aprovechamiento de las prestaciones del equipo utilice la potencia, impedancia y límites de frecuencia adecuados.
Antes de proceder a la conexión con otros equipos tenga en cuenta las condiciones necesarias en una instalación de ALTA IMPEDANCIA (línea 100 V). Puede encontrar más información en:
fonestar.com/downloads/install_fonestar_es.pdf

IMPORTANT

Pour le fonctionnement correct et l’utilisation et exploitation des prestations de l’appareil, utilisez la puissance, impédance et limites de fréquences adéquats.
Avant de procéder à la connexion avec d’autres appareils, prenez en compte les conditions nécéssaires pour une installation de HAUTE IMPÉDANCE (ligne 100 V). Vous pouvez trouver plus d’informations sur la :
fonestar.com/downloads/install_fonestar_fr.pdf

IMPORTANTE

Para o correto funcionamento e aproveitamento das funcionalidades do equipamento, utilize a potência, impedância e limites de frequência adequados.
Antes de fazer a ligação com outros equipamentos, tenha em atenção as condições necessárias para uma instalação de ALTA IMPEDÂNCIA (linha 100 V). Poderá encontrar mais informação em:
fonestar.com/downloads/install_fonestar_pt.pdf

GAT-501-EN

EN 54 CEILING LOUDSPEAKER

ALTAVOZ DE TECHO EN 54
HAUT-PARLEUR DE PLAFOND EN 54
COLUNA DE TETO EN 54

INSTALLATION GUIDE GAT-501-EN-0001

INSTRUCTION MANUAL/MANUAL DE USUARIO/
MODE D’EMPLOI/MANUAL DE INSTRUÇÕES

FONESTAR

DESCRIPTION/DESCRIPCIÓN/DESCRIPTION/DESCRIÇÃO

EN

- Body made of ABS with fireproof box and steel grille to guarantee its integrity and operation in alarm and/or emergency situations
- It delivers crisp, clean sound, perfect for both speech and background music
- Wide coverage angle allows for greater surface coverage depending on the ceiling height
- It has a quick installation system that minimizes assembly time
- For evacuation systems in accordance with European standard EN 54 for shopping centres, hospitals, business centres, sports facilities, industrial buildings, etc

ES

- Cuerpo fabricado en ABS con caja antifuego y rejilla de acero que garantizan su integridad y funcionamiento en situaciones de alarma y/o emergencia
- Ofrecen un sonido nítido y limpio, perfecto para voz y ambientación musical
- Gran ángulo de cobertura que permite cubrir mayor superficie en función de la altura del techo
- Tienen sistema de instalación rápida que minimiza el tiempo de montaje
- Para sistemas de evacuación conforme a normativa europea EN 54 para centros comerciales, hospitales, centros de negocios, instalaciones deportivas, naves industriales, etc

FR

- Ils sont fabriqués en ABS avec une boîte ignifuge et une grille en acier qui garantissent leur intégrité et leur fonctionnement dans des situations d’alarme et/ou d’urgence
- Ils offrent un son clair et net, parfait pour la voix et la musique de fond
- Grand angle de couverture, qui lui permet de couvrir une plus grande surface en fonction de la hauteur du plafond
- Il dispose d’un système d’installation rapide qui minimise le temps d’installation
- Pour les systèmes d’évacuation conformes à la norme européenne EN 54 pour les centres commerciaux, les hôpitaux, les centres d’affaires, les installations sportives, les bâtiments industriels, etc

PT

- Corpo fabricado em ABS com caixa antifogo e grelha de aço que garantem a sua integridade e funcionamento em situações de alarme e/ou emergência
- Oefrecem um som nítido e limpo, perfeito para voz e música ambiente
- Grande ângulo de cobertura que permite cobrir uma maior superfície em função da altura do teto
- O sistema de instalação rápida minimiza o tempo de montagem
- Para sistemas de evacuação em conformidade com a norma europeia EN 54 para centros comerciais, hospitais, centros empresariais, instalações desportivas, pavilhões industriais, etc

SENSITIVITY/SENSIBILIDAD/SENSIBILITÉ/SENSIBILIDADE

81 dB (1 W / 4 m)

COVERED ANGLES
ÁNGULOS CUBIERTOS
ANGLES COUVERTS
ÂNGULOS COBERTOS

FREQ: H/V
500 Hz: 180º
1 KHz: 175º
2 KHz: 150º
4 KHz: 80º

NOMINAL IMPEDANCE
IMPEDANCIA NOMINAL
IMPÉDANCE NOMINALE
IMPEDÂNCIA NOMINAL

100 V LINE
1,666 Ω (6 W)
3,333 Ω (3 W)
LOW Z: 8 Ω

MAXIMUM SOUND PRESSURE LEVEL
NIVEL MÁXIMO DE PRESIÓN ACÚSTICA
NIVEAU MAXIMUM DE PRESSION ACOUSTIQUE
NÍVEL MÁXIMO DE PRESSÃO ACÚSTICA

90 dB (rated noise power/4 m)

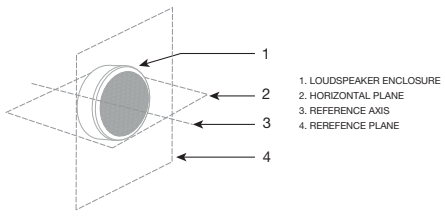

FREQUENCY RESPONSE
RESPUESTA EN FRECUENCIA
RÉPONSE ENFRÉQUENCE
RESPOSTA EM FREQUÊNCIA

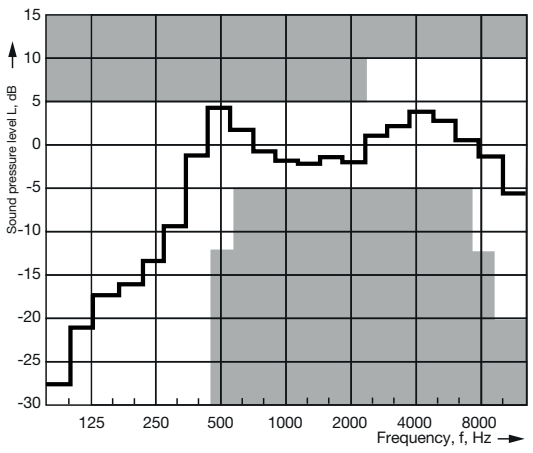

CE

1438

FONESTAR SISTEMAS, S.A.
Polígono Trascueto
39600 Revilla de Camargo, Cantabria (Spain)

22

FON-GATx01EN-001

EN 54-24

Loudspeaker for voice alarm systems for fire detection and fire alarm systems
Altavoces para sistemas de alarma por voz de sistemas de detección y alarma de incendios en edificios

GAT-501-EN

Type A - Tipo A

CONNECTION EXAMPLE/EJEMPLO DE CONEXIÓN/EXEMPLE DE CONNEXION/EXEMPLO DE LIGAÇÃO

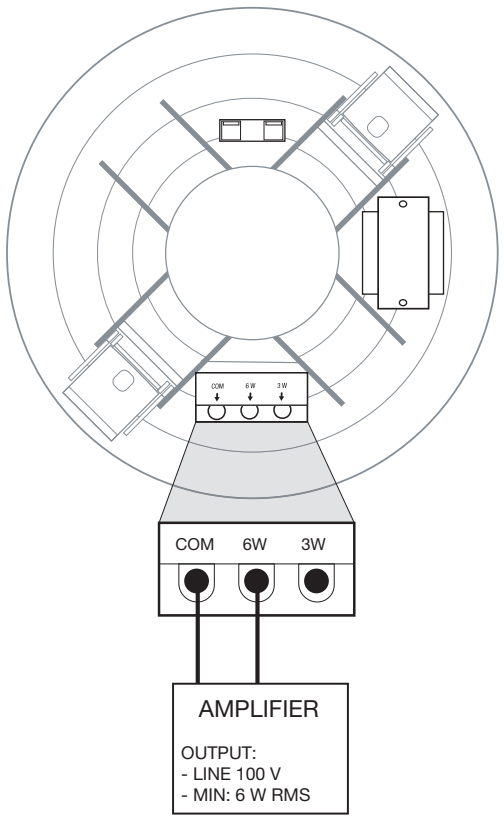

EN

Instructions of maintenance:

1. Please, refer to installation manual for the installation of the speaker.
2. Qualified personnel must perform the installation. Always insulate connector lugs, or the unused cable ends.
3. In case of long period of storage before installation or not use for a long time, check the speaker and connections before use.
4. Not install the speaker near a heat source, expose to the rain or moisture.
5. Once the speaker is connect to the 70 V /100 V line, there is a risk of electric shock.
6. Perform a visual inspection regularly; the following points need to be check:
   - Ceiling mounting is tight fit.
   - Housing condition.
   - Connection Cable condition.

Clean the speaker regularly, use a clean cloth to wipe the dust on the speaker. Do not use solvents.

ES

Instrucciones de mantenimiento:

1. Consulte el manual de instalación para la instalación del altavoz.
2. Personal cualificado debe realizar la instalación. Aísle siempre los terminales de los conectores o los extremos de los cables no utilizados.
3. En caso de un período de almacenamiento prolongado antes de la instalación o si no se usa durante un período prolongado, verifique el altavoz y las conexiones antes de usarlo.
4. No instale el altavoz cerca de una fuente de calor, no lo exponga a la lluvia o la humedad.
5. Una vez que el altavoz está conectado a la línea de 70 V / 100 V, existe el riesgo de descarga eléctrica.
6. Realice una inspección visual con regularidad, se deben verificar los siguientes puntos:
   - El montaje en el techo está ajustado.
   - Estado de la carcasa, rejilla, etc.
   - Estado del cable de conexión.

Limpie el altavoz con regularidad, use un paño limpio para limpiar el polvo del altavoz. No utilice disolventes.

FR

Instructions d'entretien:

1. Veuillez vous référer au manuel d'installation pour l'installation de l'enceinte.
2. Un personnel qualifié doit effectuer l'installation. Isolez toujours les cosses de connecteur ou les extrémités de câble non utilisées.
3. En cas de stockage prolongé avant l'installation ou de non utilisation pendant une longue période, vérifiez le haut-parleur et les connexions avant utilisation.
4. N'installez pas l'enceinte à proximité d'une source de chaleur, ne l'exposez pas à la pluie ou à l'humidité.
5. Une fois l'enceinte connectée à la ligne 70 V / 100 V, il existe un risque de choc électrique.
6. Effectuez une inspection visuelle régulièrement, les points suivants doivent être vérifiés:
   - Le montage au plafond est bien ajusté.
   - État du boîtier, grille, etc.
   - État du câble de connexion.

Nettoyez régulièrement le haut-parleur, utilisez un chiffon propre pour essuyer la poussière sur le haut-parleur. N'utilisez pas de solvants.

PT

Instruções de manutenção:

1. Consulte o manual de instalação para a instalação do alto-falante.
2. Pessoal qualificado deve realizar a instalação. Sempre isole os terminais do conector ou as extremidades não utilizadas dos cabos.
3. Em caso de longo período de armazenamento antes da instalação ou não usar por um longo período, verifique o alto-falante e as conexões antes de usar.
4. Não instale o alto-falante perto de uma fonte de calor, exponha à chuva ou umidade.
5. Assim que o alto-falante for conectado à linha de 70 V / 100 V, há risco de choque elétrico.
6. Realize uma inspeção visual regularmente, os seguintes pontos precisam ser verificados:
   - A montagem no teto é bem ajustada.
   - Estado da armação, grelha, etc.
   - Condição do cabo de conexão.

Limpe o alto-falante regularmente, use um pano limpo para limpar a poeira no alto-falante. Não use solventes.
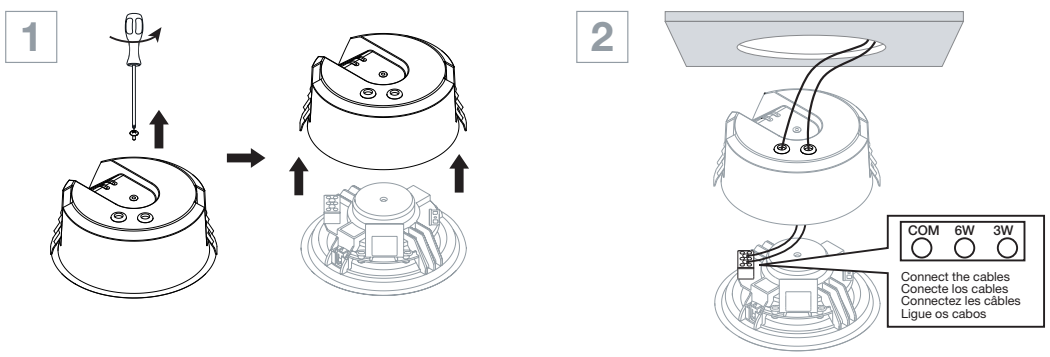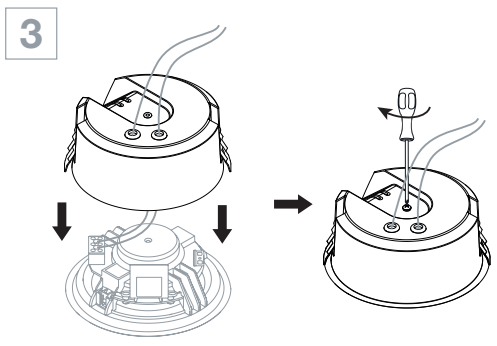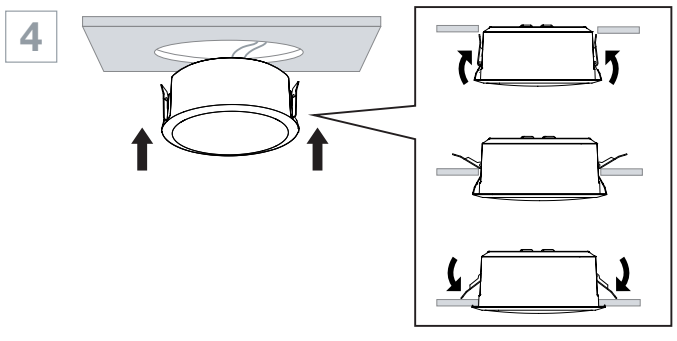
INSTALLATION/INSTALACIÓN/INSTALLATIONS/INSTALAÇÃO